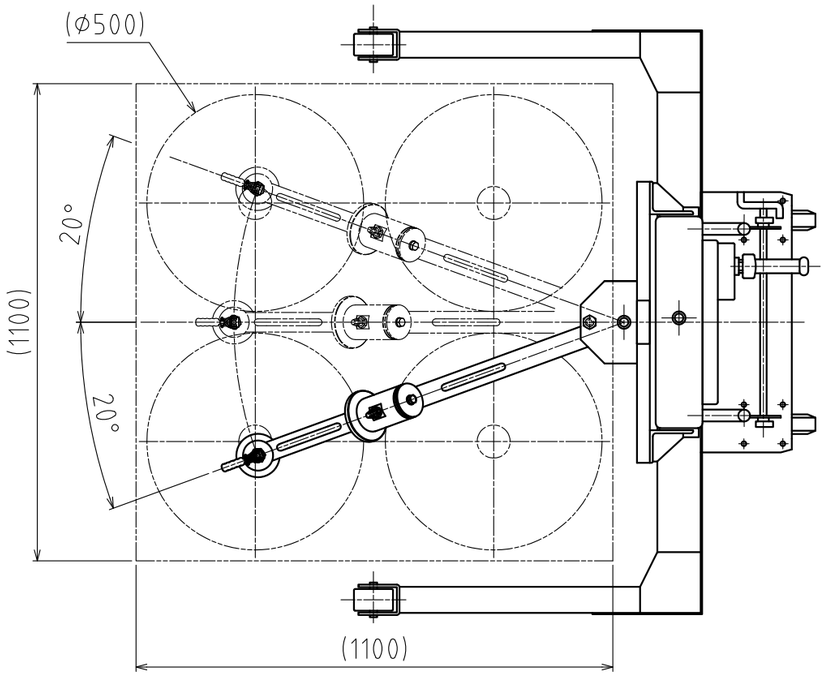

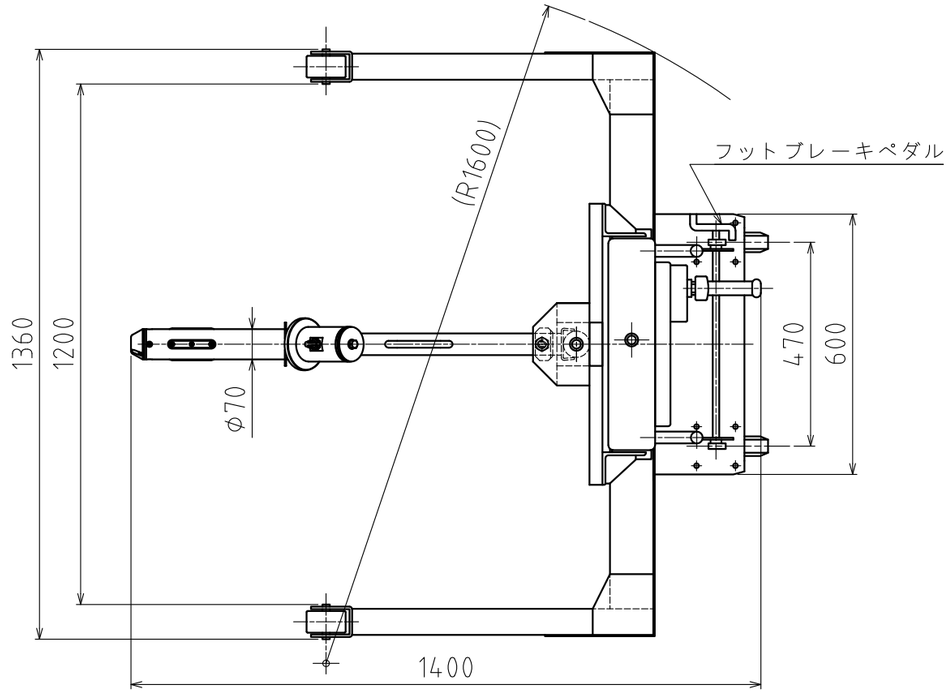

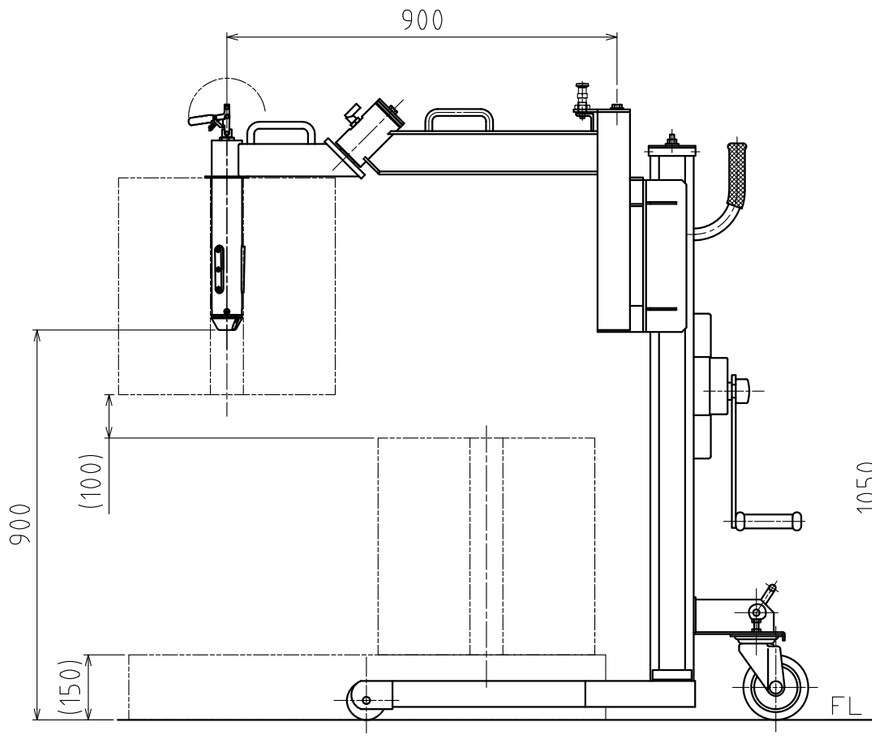

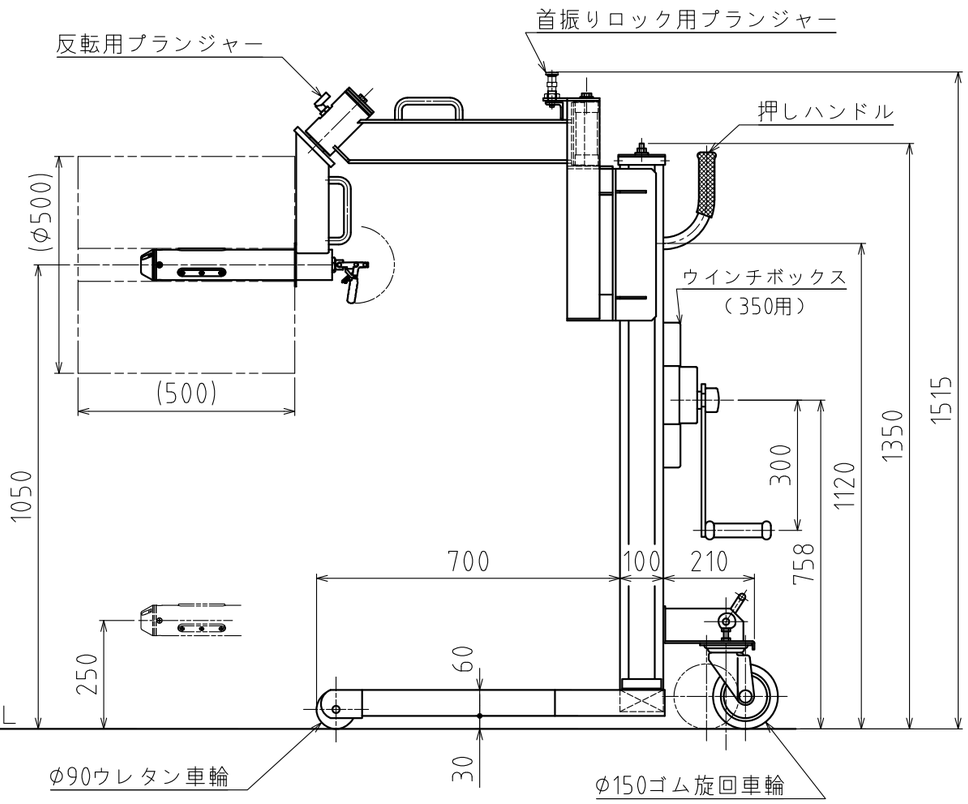

仕　様

1，最大積載質量		100kg
2，揚程	(水平時)	250～1050mm
3，全高	(上昇時)	1515mm
	(下降時)	1350mm
4，全幅		1360mm
5，全長		1400mm
6，回転半径		約1600mm
7，リフト方式		ワイヤー巻取自動ブレーキ付
8，ハンドル抵抗		平均約39N
		(平均約4kgf)
9，一回転の揚程		平均約48mm
10，ハンドル回転数		20±5回
11，ワイヤーの径		φ5mm
12，塗装色		シルバー色
13，参考紙管ロール形状	(内径)	3インチ(76mm)
	(外径)	φ500mm
	(長さ)	500mm

【注意】昇降時および移動時は首振りをロックし、紙管を水平にすること。
また、移動時は紙管を低い位置にすること。

【注意】首振り使用は可能な限り低い位置とすること。

※　製作の際には、多少寸法変更する場合があります。

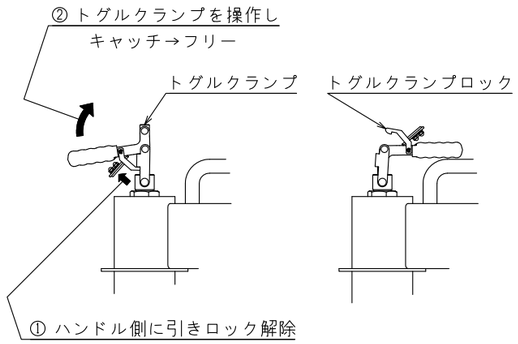

<キャッチ時>　　<フリー時>

ORDERED BY:	開発(展示会)				
DESIGNATION:	リフトラー500-OP(マルチロールリフター)				
DRAWING No.	L14524	CLASSIFICATION	0A1D		
SIR No.	KS00110	TOTAL	1	SHEET No.	1
DRAFTSMANSHIP	REDUCED SCALE	DATE DRAWER		INSPECTION DATE BY	
THIRD ANGLE SYSTEM	A2-1/10	2020.3.4 吉野元基			
KANTOH Co., Ltd.					